2015年MEIKOカップ 関東連盟 夏季大会

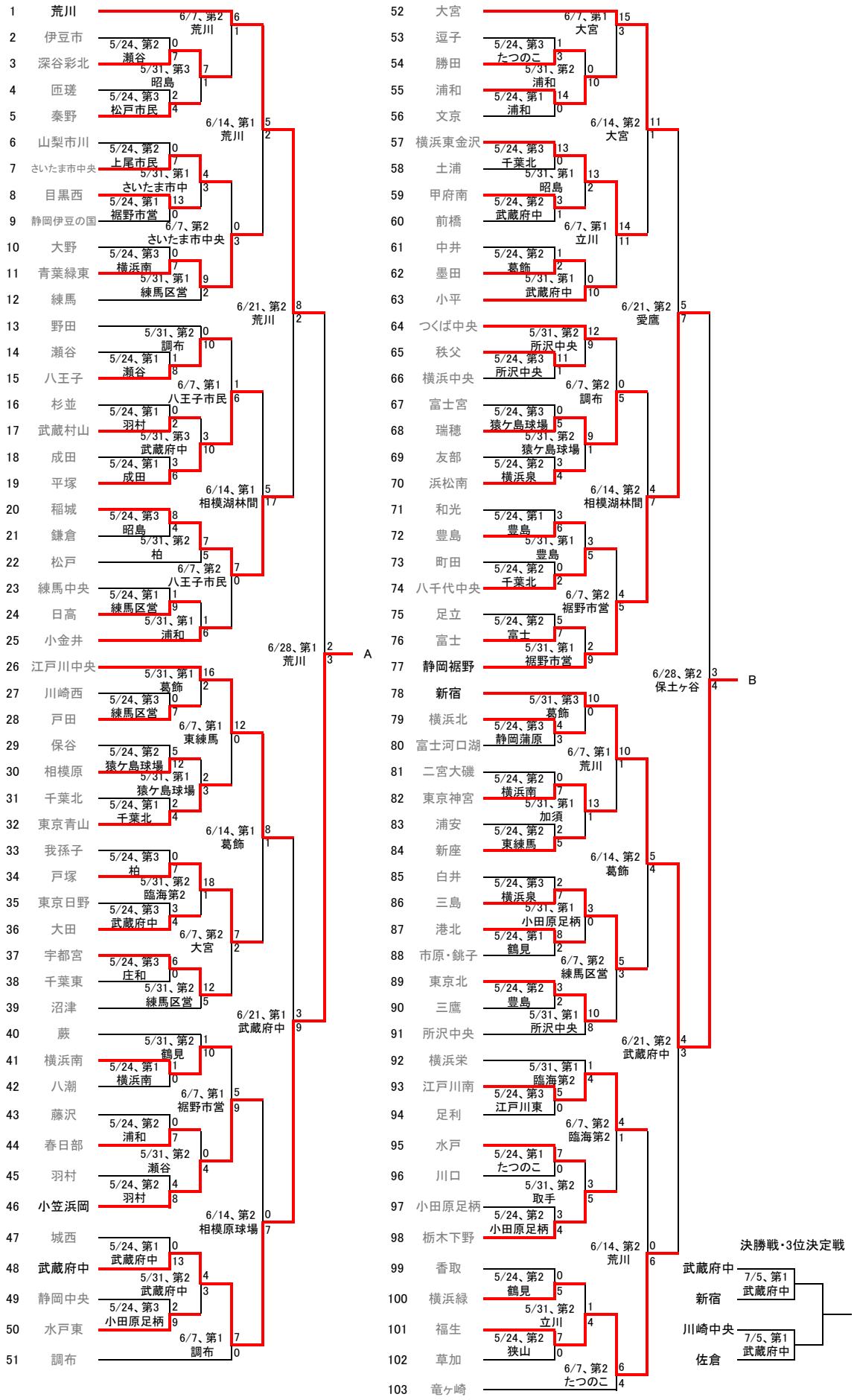

2015年MEIKOカップ 関東連盟 夏季大会
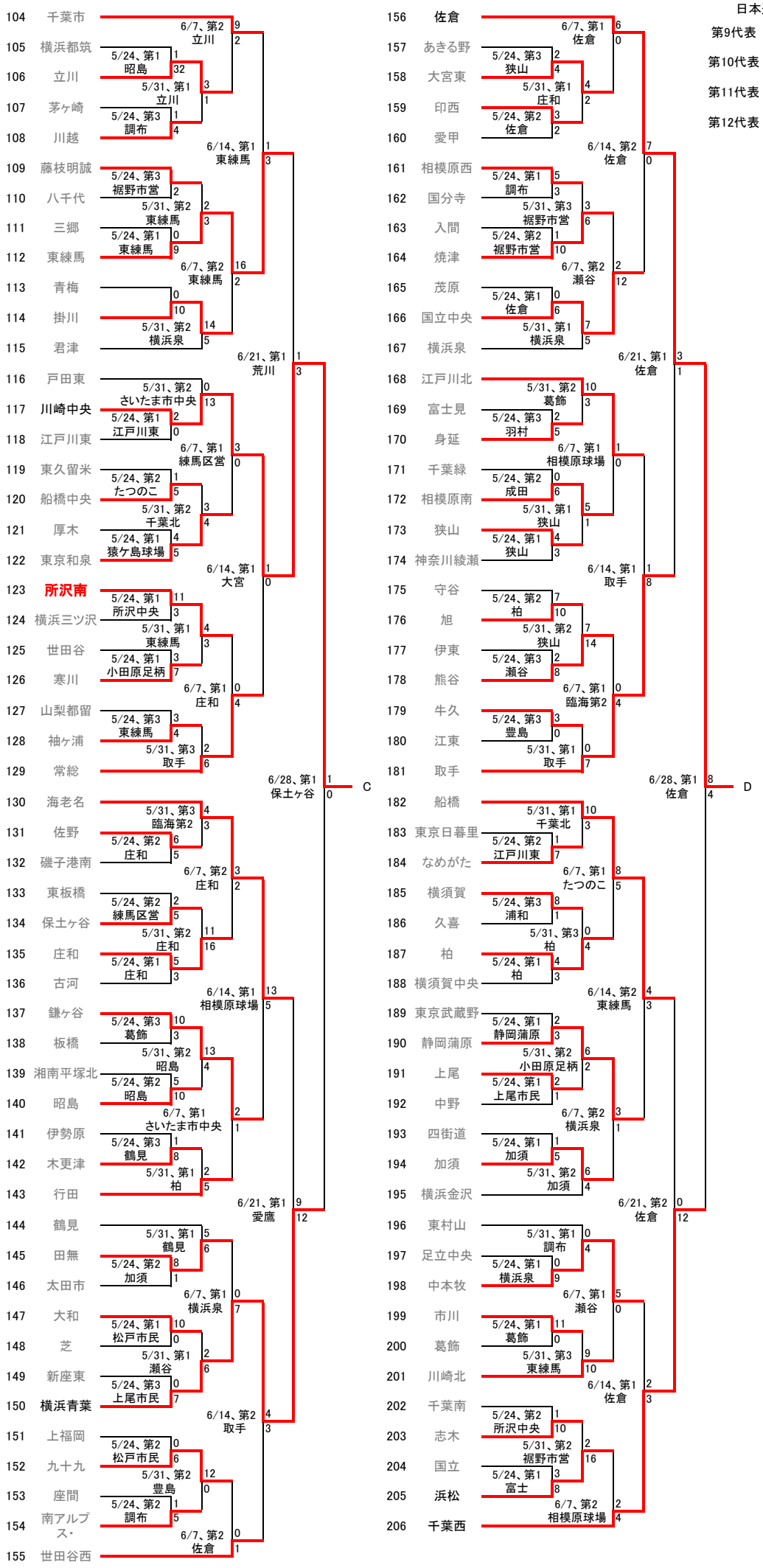
日本選手権代表	
第9代表	江戸川中央
第10代表	大宮
第11代表	東練馬
第12代表	取手